＊納まり図例：SMFタイプ　　S=1/10

鉄筋コンクリート造（溶接）

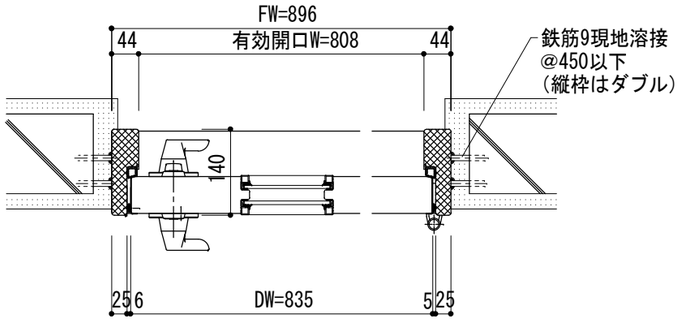

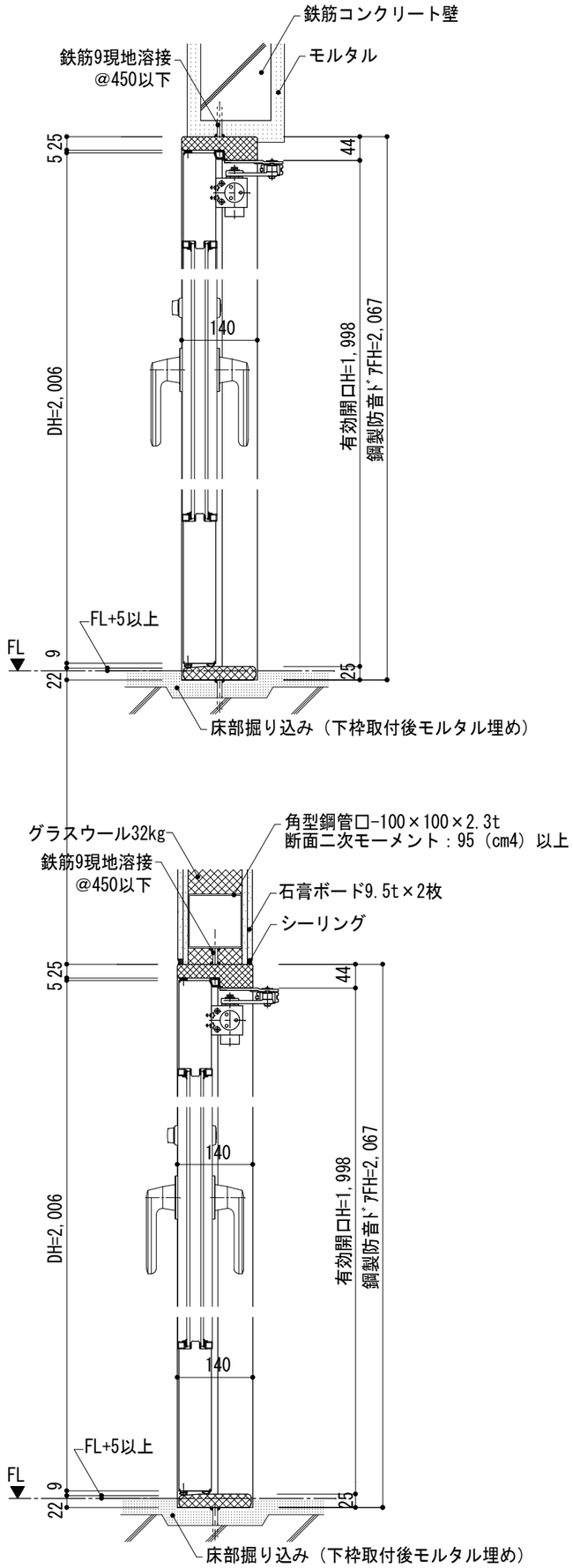
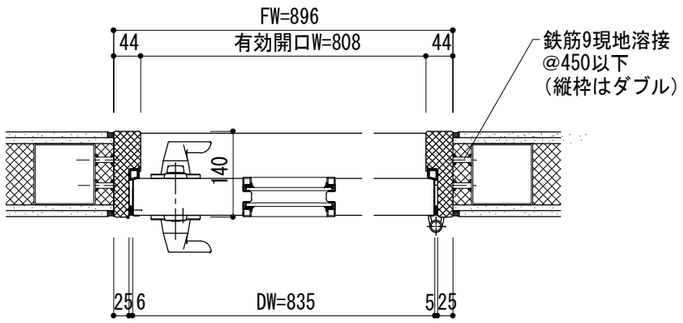
鉄骨造（溶接）